**生産中止図面**
２０１２／０１

＜特注仕様＞
1.連立トイレ対応リモコン相互干渉防止タイプ2

＊定格：AC100V-321W 50/60Hz
・最低必要水圧0.05MPa(流動時)
0.05MPa以下の場合、ウォシュレットの水勢が弱くなります。
・最高水圧は0.75MPaです。
注1：左給水専用です。
注2：75，100塩ビ管(VU，VP75・100)共用
塩ビ管の排水ソケットとの接合：床上60±5mm
＊給排水位置が適切でないと、止水栓が製品に干渉することがあります。
＊製品背面に電源を設けないでください。
コンセントが製品と干渉し、抜き差しができない場合があります。
＊電源コンセントは水や小水がかからない位置に設置してください。
また、壁給水の真下部に電源コンセントを設置したり、給水用ホースと
電源コンセントを接触させないでください。感電・発火の原因になります。

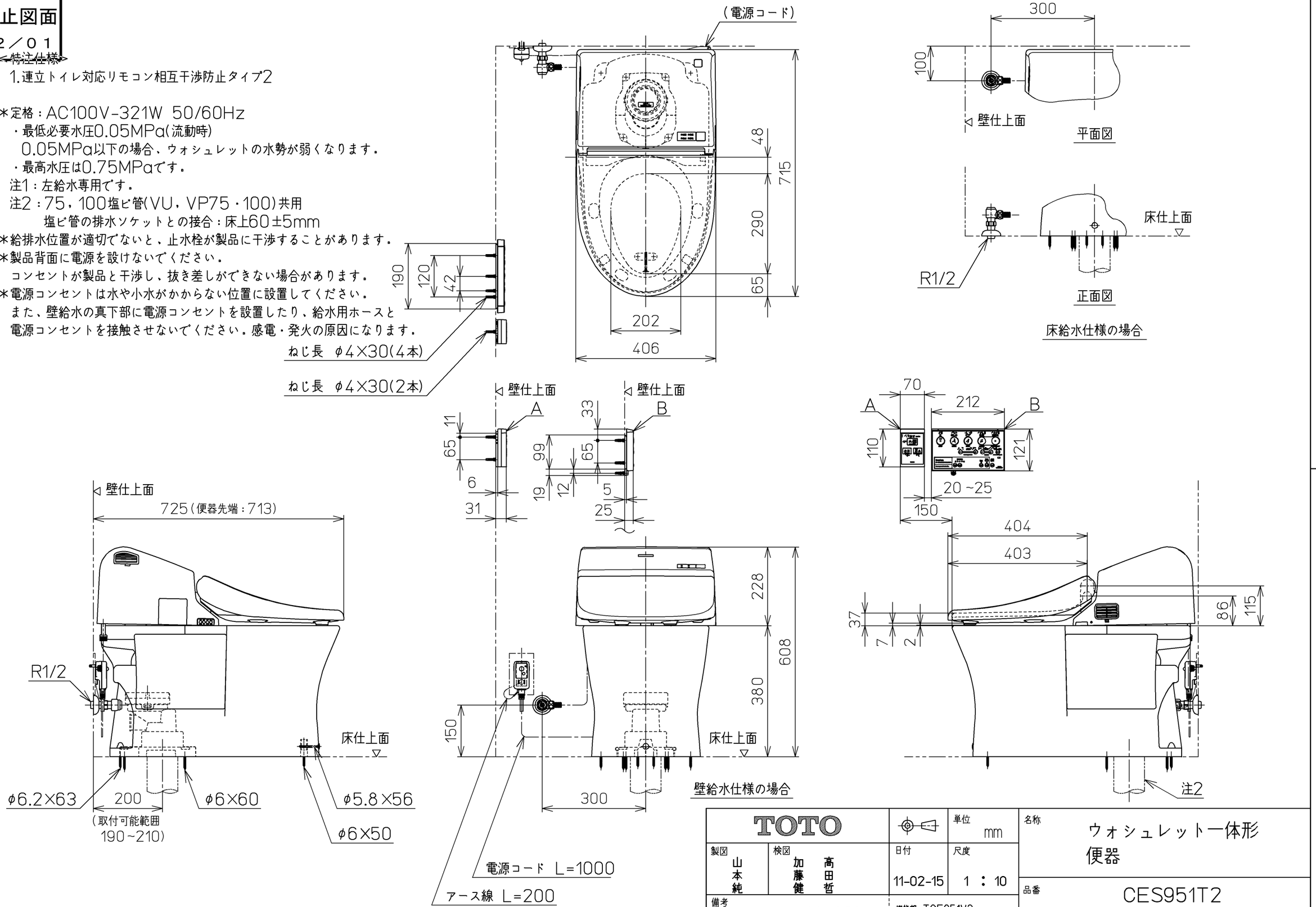


| | | | |
|---|---|---|---|
| TOTO | | 単位 mm | 名称 ウォシュレット一体形便器 |
| 製図 山本純 | 検図 加藤健 高田哲 | 日付 11-02-15 | 尺度 1：10 |
| 備考 パブリック向け（音姫内蔵） 一般地・流動兼用，S排水 | | 機能部：TCF951V2 / 陶器部：CS823B | 品番 CES951T2 |
| | | | 図番 CES951T2_A0103 |

A3 ページNo. 1-1 (改)